第３９回鳥取県高等学校総合体育大会バスケットボール競技の部 結果

平成１６年６月５日（土）～７日（月）　於　あやめ池スポーツセンター他

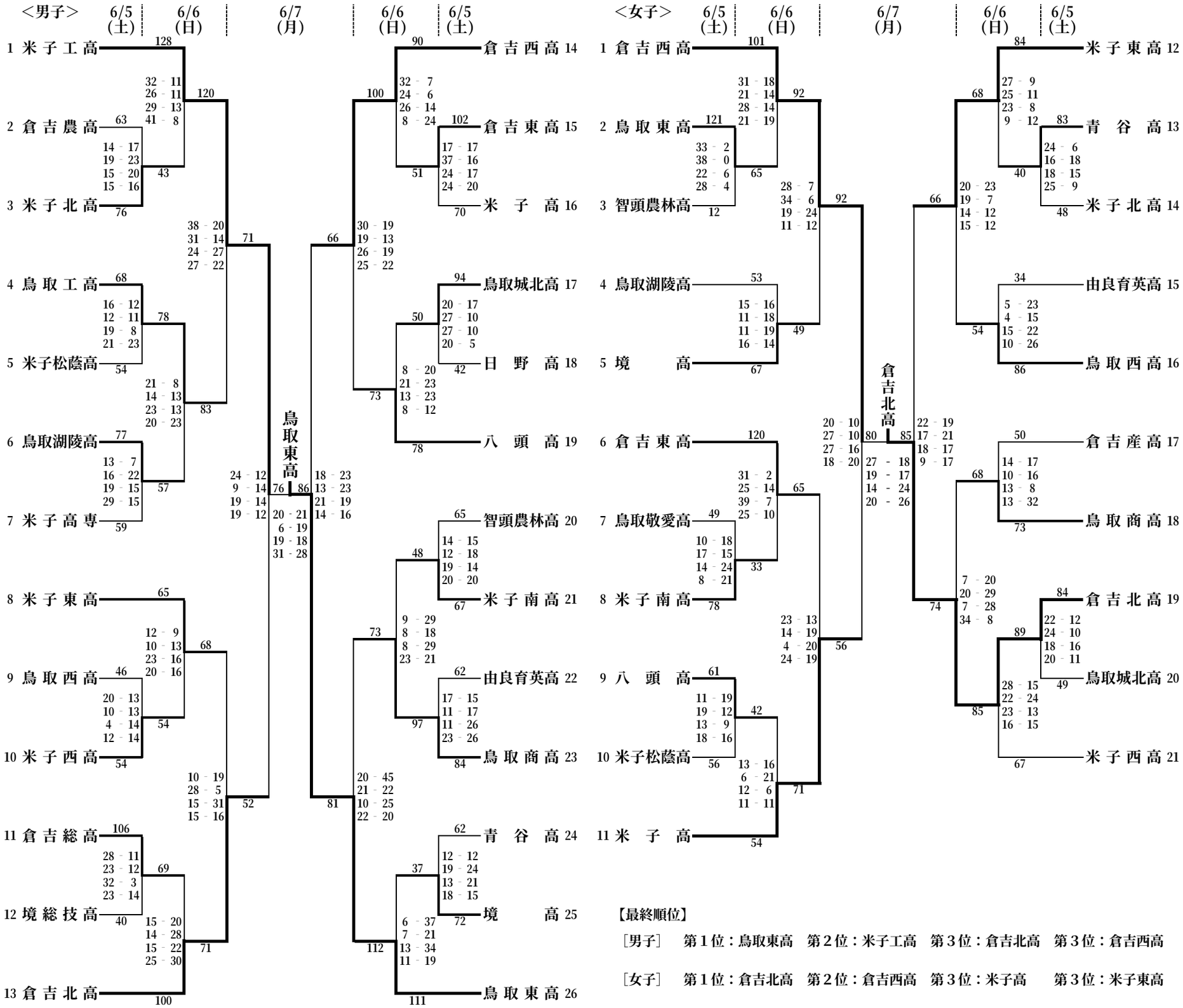

【最終順位】

［男子］　第１位：鳥取東高　第２位：米子工高　第３位：倉吉北高　第３位：倉吉西高

［女子］　第１位：倉吉北高　第２位：倉吉西高　第３位：米子高　第３位：米子東高